OPAŽNI NAČRT

VZDOLŽNI PREREZ

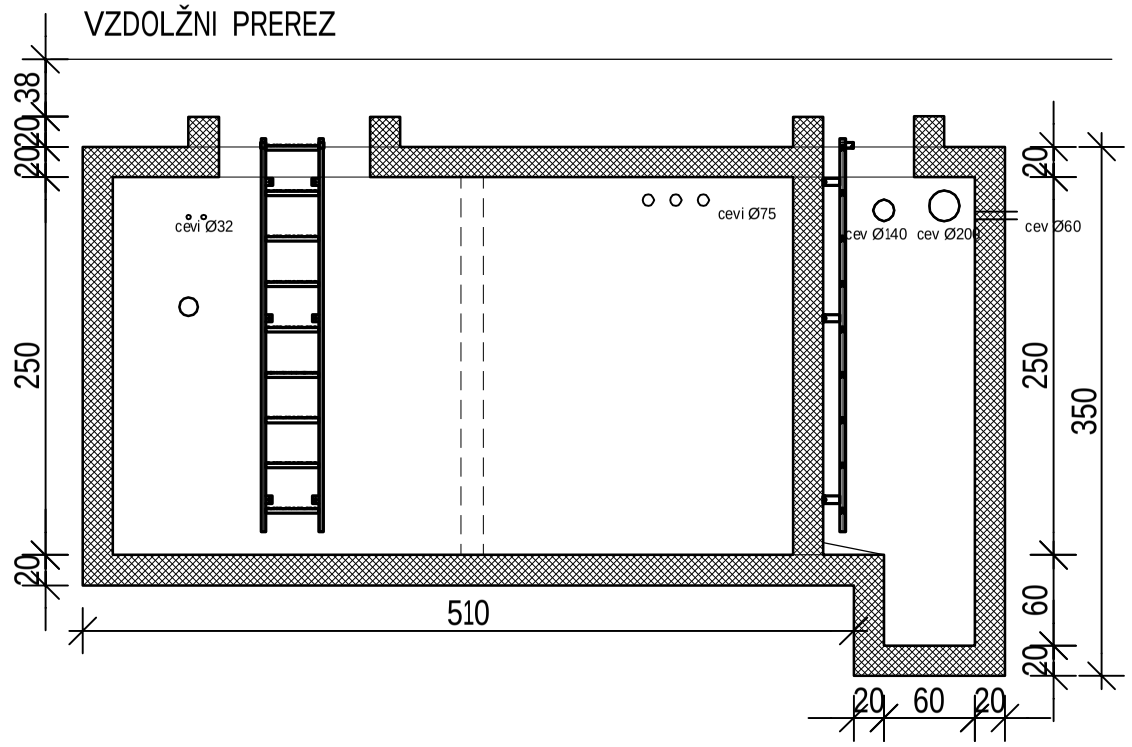

PREČNI PREREZ

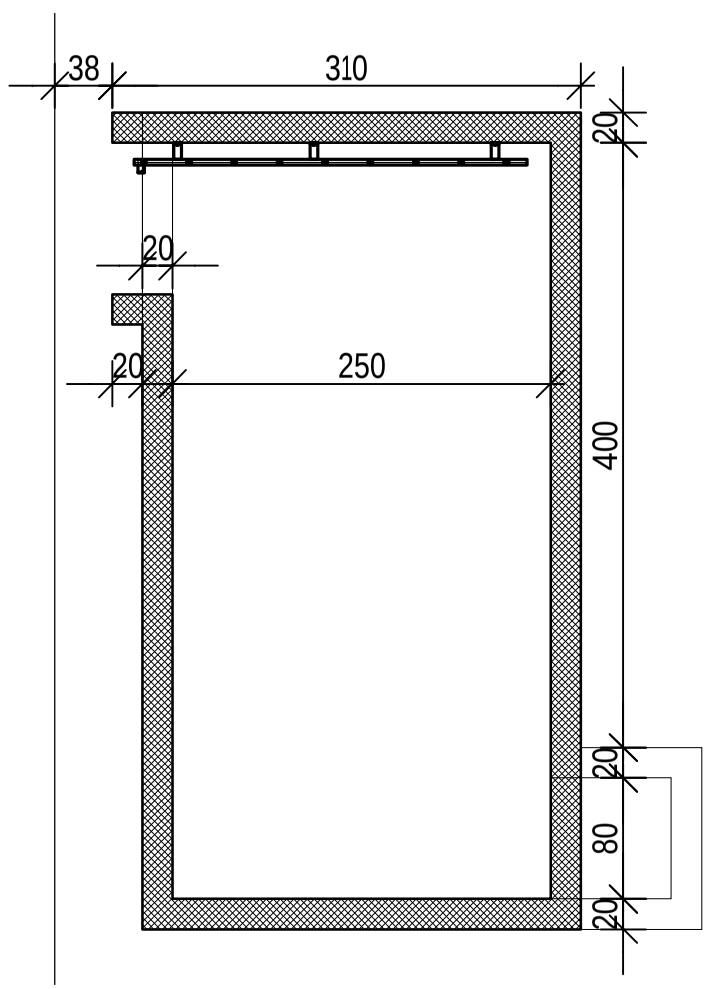

TLORIS (Prerez)

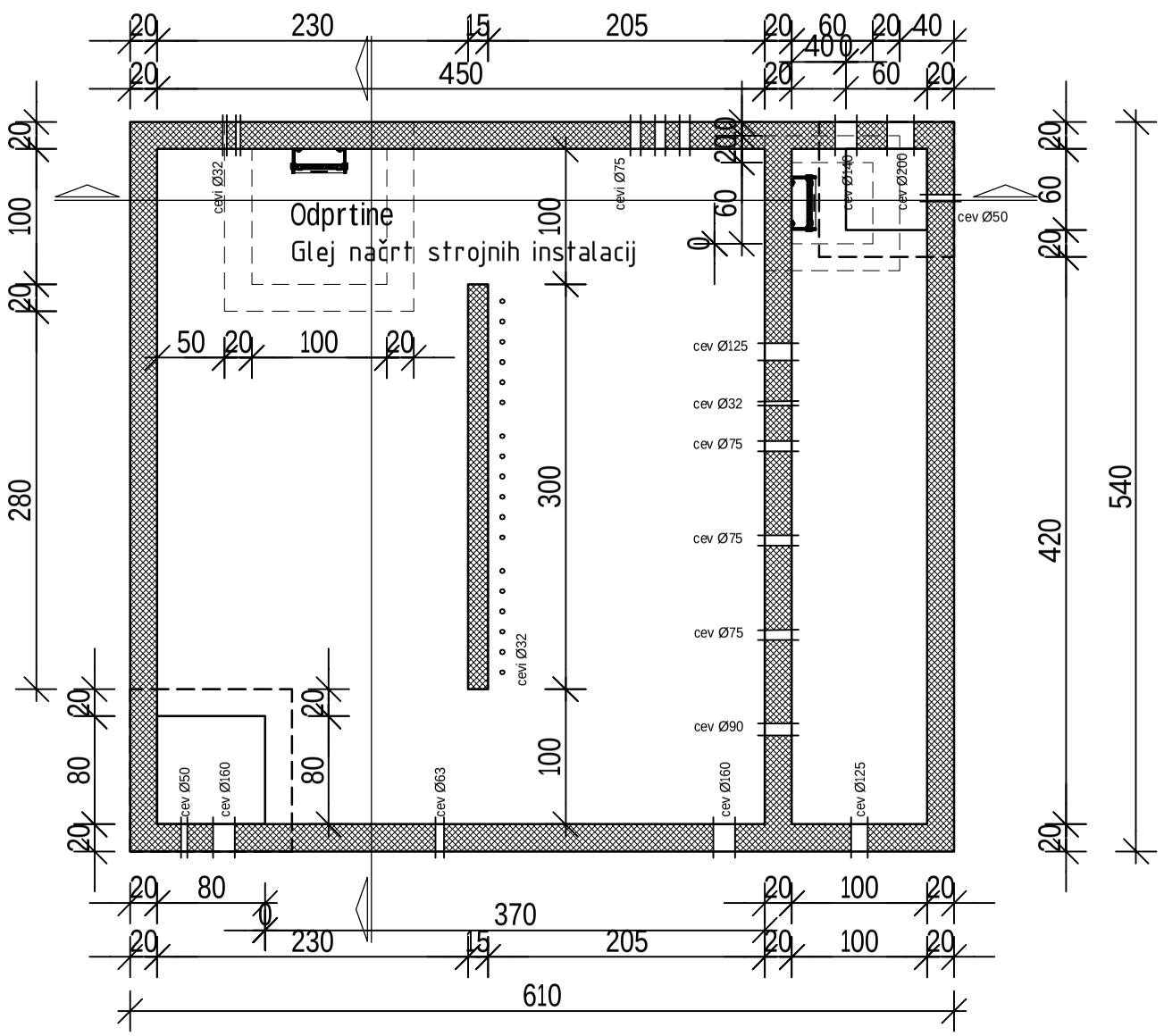

BETON - C30/37

-XC4 (odpornost na karbonizacijo)
-PV1 (opornost na prodor vode)
-S3 (črpnost betona)
-ZAŠČITNI SLOJ BETONA 3,5CM

ARMATURA - S500

Odprtine (luknje) pod Ø20 vrtati naknadno z mokrim vrtanje s kronsko žago.

PIRING
Projektiranje, tehnično svetovanje
Tbilisijska 5, 1000 Ljubljana
tel.: 041 487 771 e-mail: info@piring.si

Naročnik:
Občina Ormož
Ptujska cesta 6
2270 Ormož

Objekt:	Ormož - Korenčičev trg	Faza:	PZI
Opis:	Opažni načrt STROJNICA VODNEGA MOTIVA	Projekt št.:	9208
		Načrt št.:	9208 GK
Vodja projekta:	Urša Kranjc u.d.i.k.a. ZAPS 1671 PKA	Datum:	Avgust 2024
Pooblaščeni inženir:	Vojko Pirjevec u.d.i.g. IZS G - 1613	Merilo:	1 : 50
		List:	01